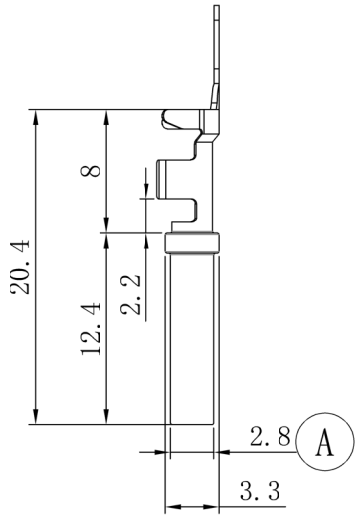

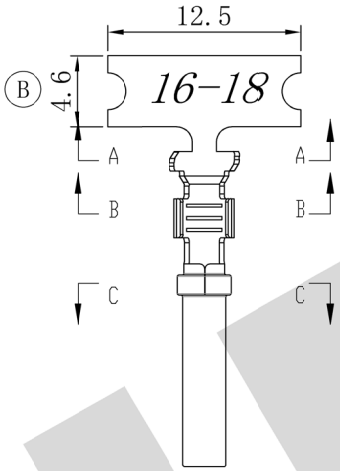

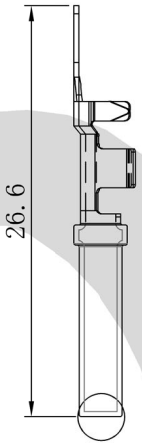

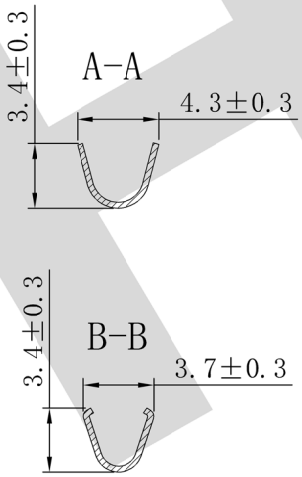

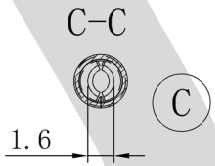

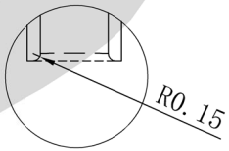

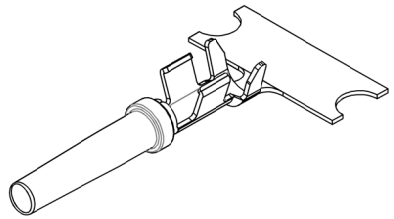

Ⓐ	ϕ2.8±0.02
Ⓑ	4.6±0.2
Ⓒ	包边紧密，无可见毛刺突出

技术要求：

1. 端子表面无可见毛刺，折弯无开裂，连带平整；
2. 颈部立体，无明显裂纹，划伤，无折断危险；
3. 壳子，压筋整齐，清晰；
4. 表面镀镍。

未注公差尺寸按 GB/T 1804-2016		乐清市地宏接插件有限公司				系列：端子系列
F	偏差值	设 计	审 核	材 料	C5191	编号：1062-16-0122
>0.5～6	±0.05	张全将	黄银丹	重量/克		品名
>6～30	±0.1					DJ224B-1.5B 母端
>30～120	±0.15			视图	比例	
>120～400	±0.2					

ZJDH